Byggehjælp

Glasgelænder JORDHØJDE

ClickitUp & CiUFixed

ClickitUp®
by ErgoSafe®

Byggehjælpen er udarbejdet til at hjælpe dig med at planlægge dit ClickitUp® Glasgelænder. Alt efter om I bygger jeres udeplads op fra bunden eller supplerer et eksisterende underlag med et ClickitUp® Glasgelænder, er der nogle ting, det er godt at vide. I **Byggehjælpen** til vores glasgelænder i jordhøjde finder du information om underlag, monteringsenheder, målguide m.m.

Vi håber, at **Byggehjælpen** vil være en god hjælp.

Bemærk, at retningslinjerne og rådgivningen i **Byggehjælpen** er generelle og ikke passer på alt. Hvis du er usikker, skal du kontakte en fagmand.

Held og lykke med Byggeprojektet!

MONTERING I TRÆ

I JORDHØJDE

Du kan bestille ClickitUp® Glasgelænder, enten med et hæv- og sænkbart glaspanel eller med et fast glaspanel, i valgfri bredde; mellem 1000 og 2000 mm, eller i standardmål; fra 1000 mm op til 2000 mm med et interval på 100 mm.

For at kunne planlægge dit køb af glasgelænder, skal du vide, hvordan bundbeslaget er udformet, samt hvilke justeringer der skal foretages, for at ClickitUp® Glasgelænderet kommer til at passe til dine forudsætninger. Ved nybyggeri er det nemmere at tilpasse underlaget, så du kan bruge vores glasgelænder i standardmål

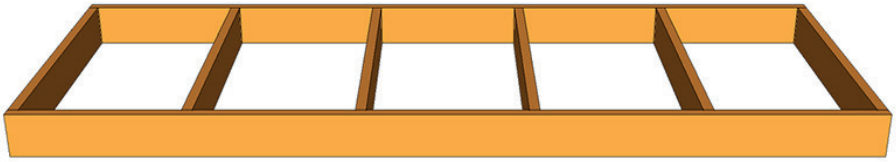

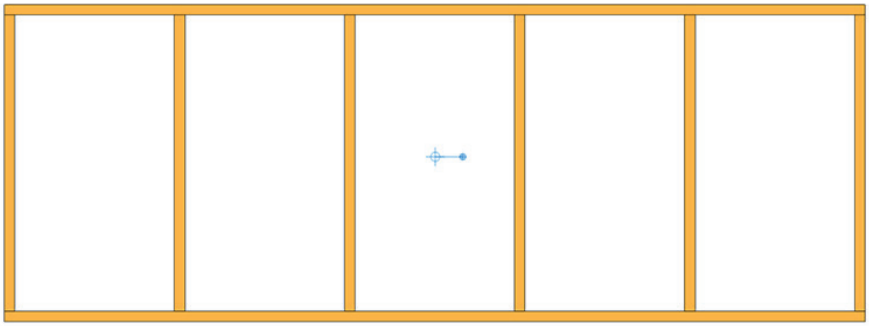

Ovenpå en eksisterende træterrasse

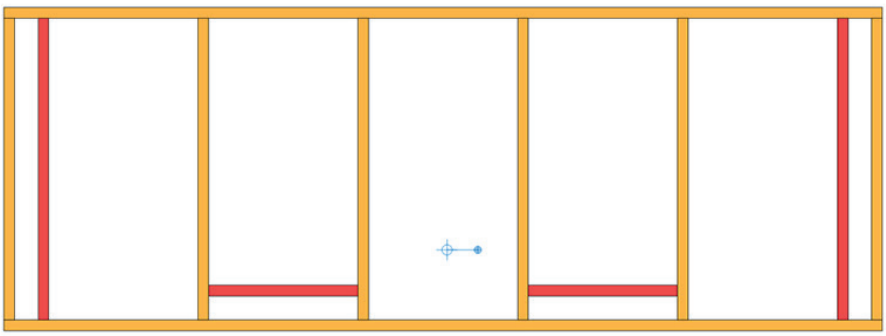

Den eksisterende trækonstruktion skal suppleres med forstærkninger, for at ClickitUp® Glasgelænderet kan monteres. Se målguide for placering af forstærkninger.

PLACERING AF BUNDBESLAG

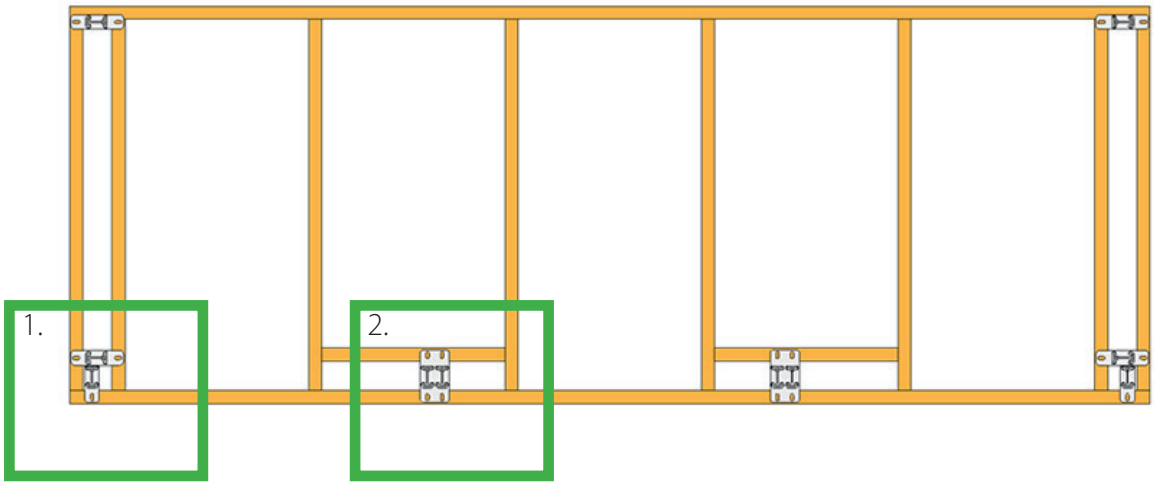

1.

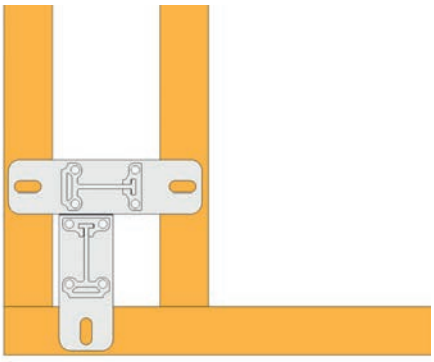

1. Placering bundbeslag hjørne

2. Placering bundbeslag

2.

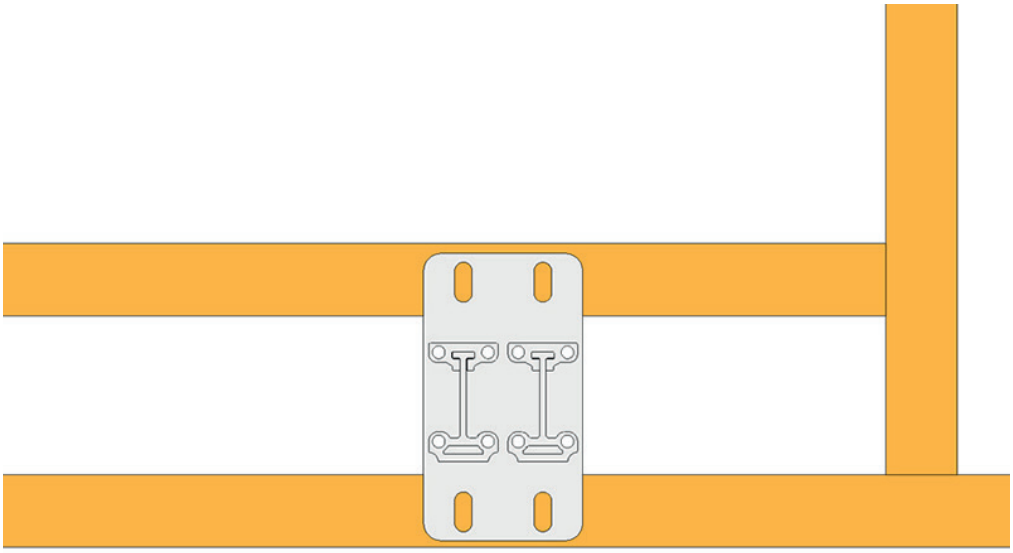

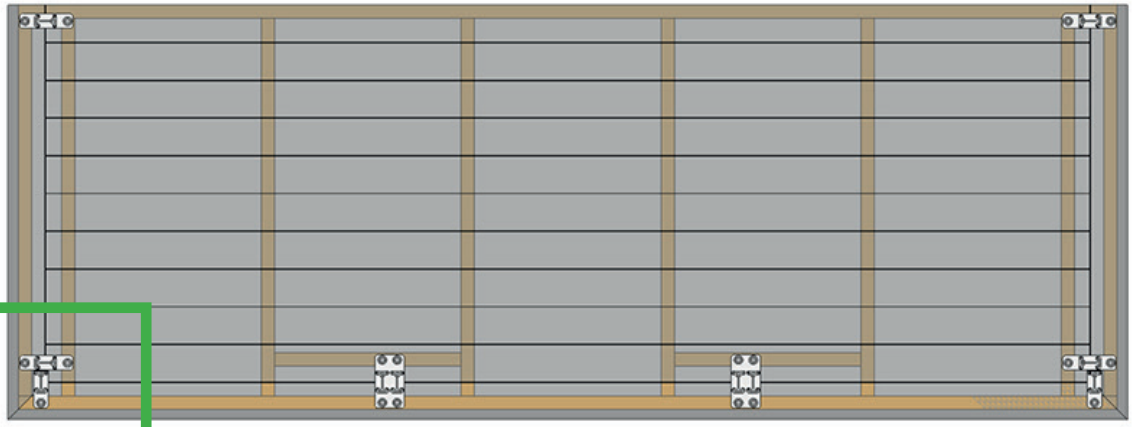

3.

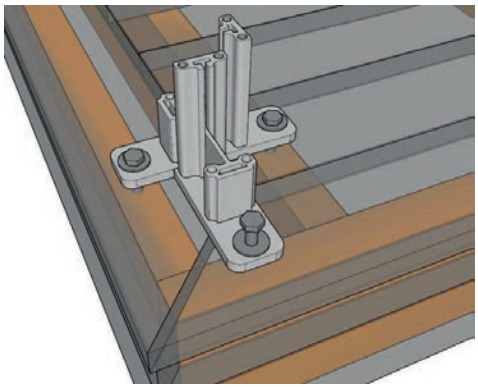

3. Det er vigtigt, at ClickitUp® Glasgelænderet skrues fast i den bærende konstruktion og ikke i tremmegulvet. Der skal altid anvendes en skive sammen med skruen ved montage af bundbeslag.

MÅL BUNDBESLAG

ClickitUp & CiU Fixed

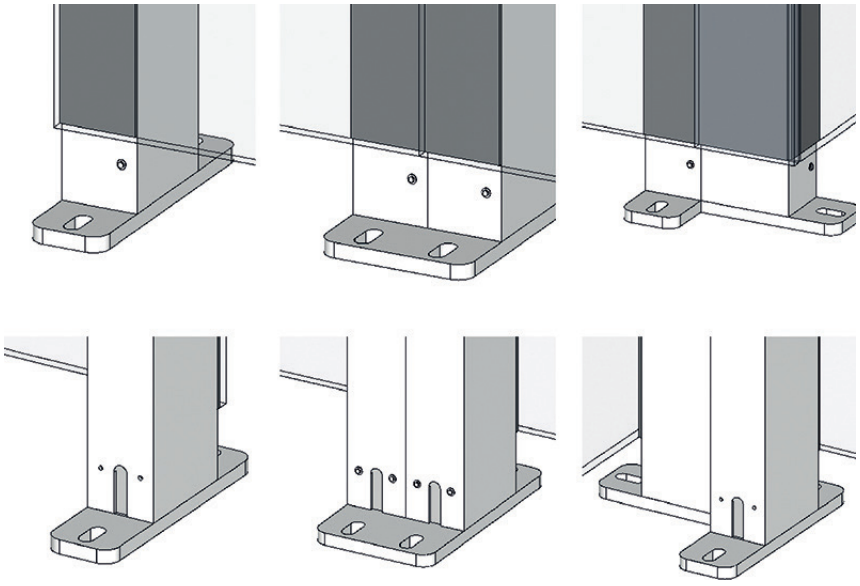

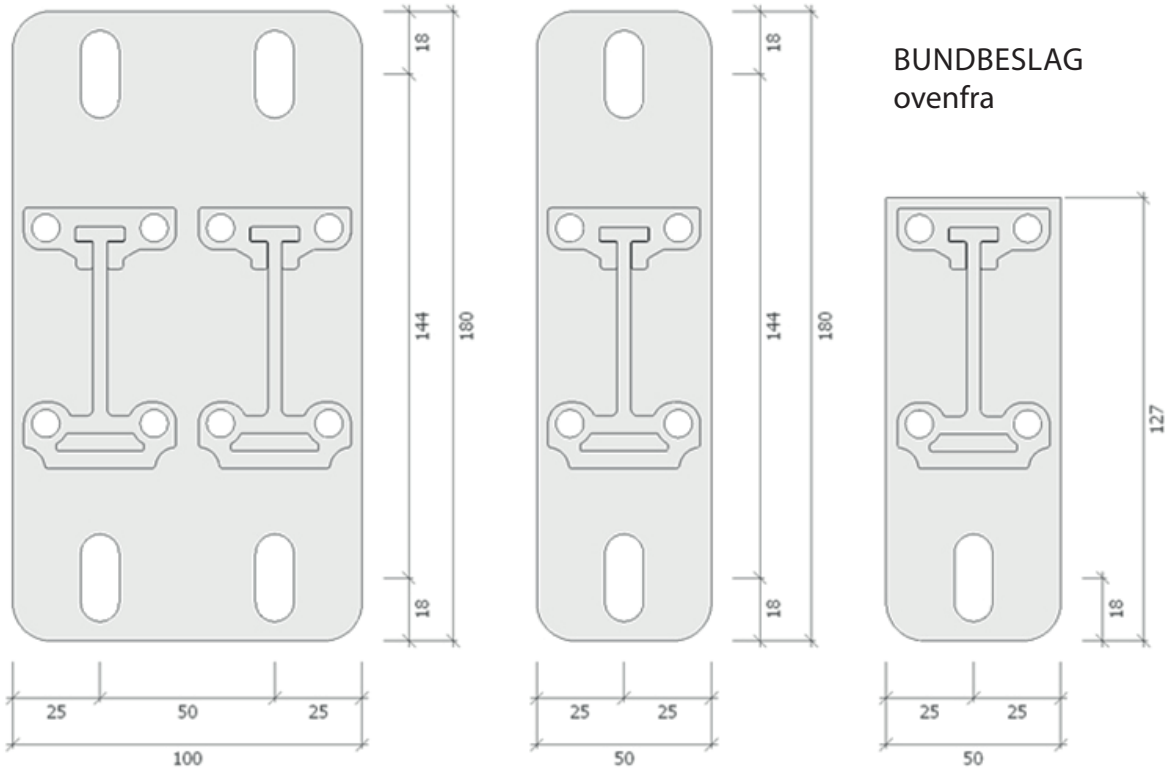

DOBBELT ENKELT ENKELT, KAPPET

KANTBESLAG

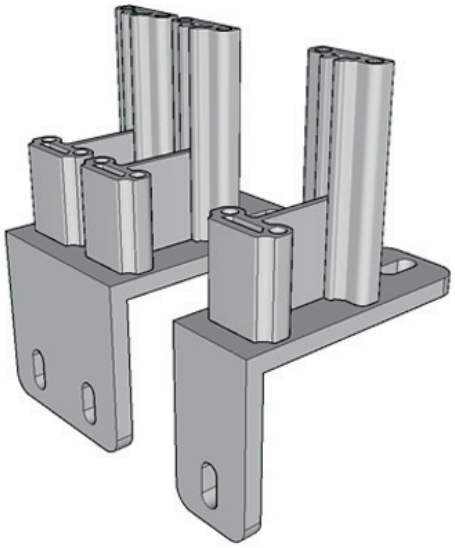

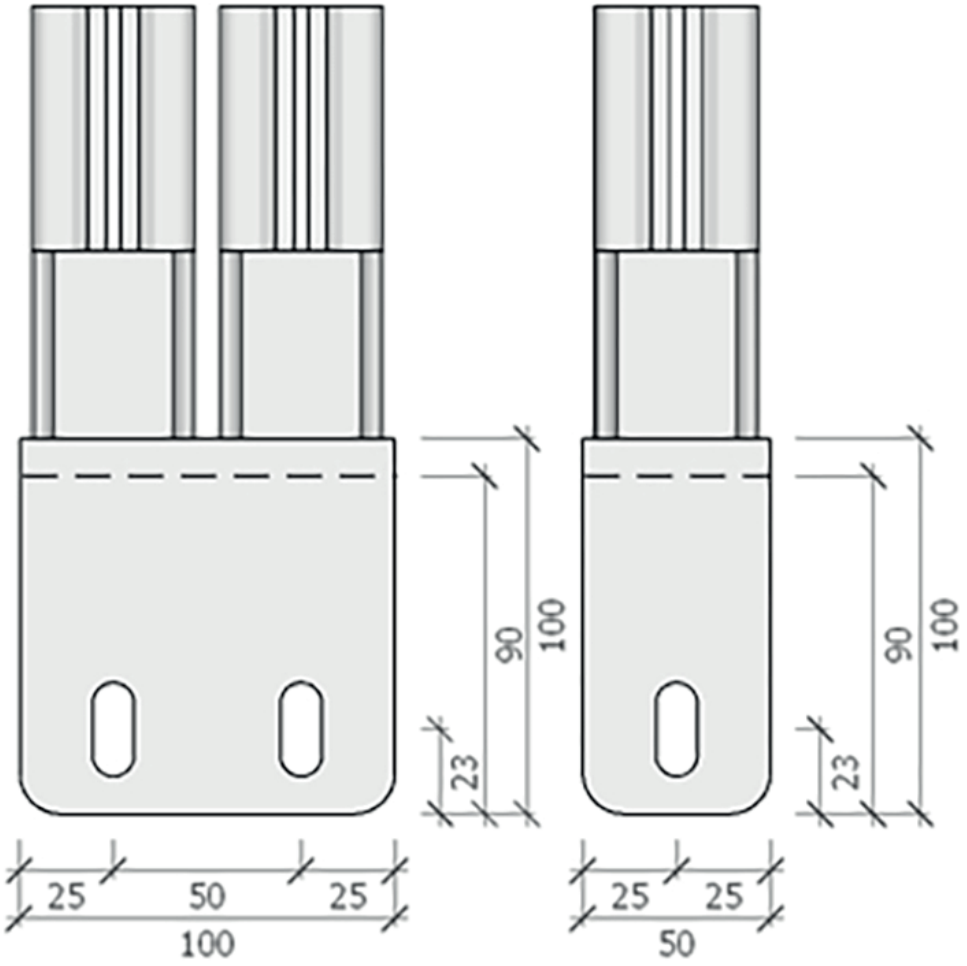

MÅLGUIDE

SET FRA OVEN

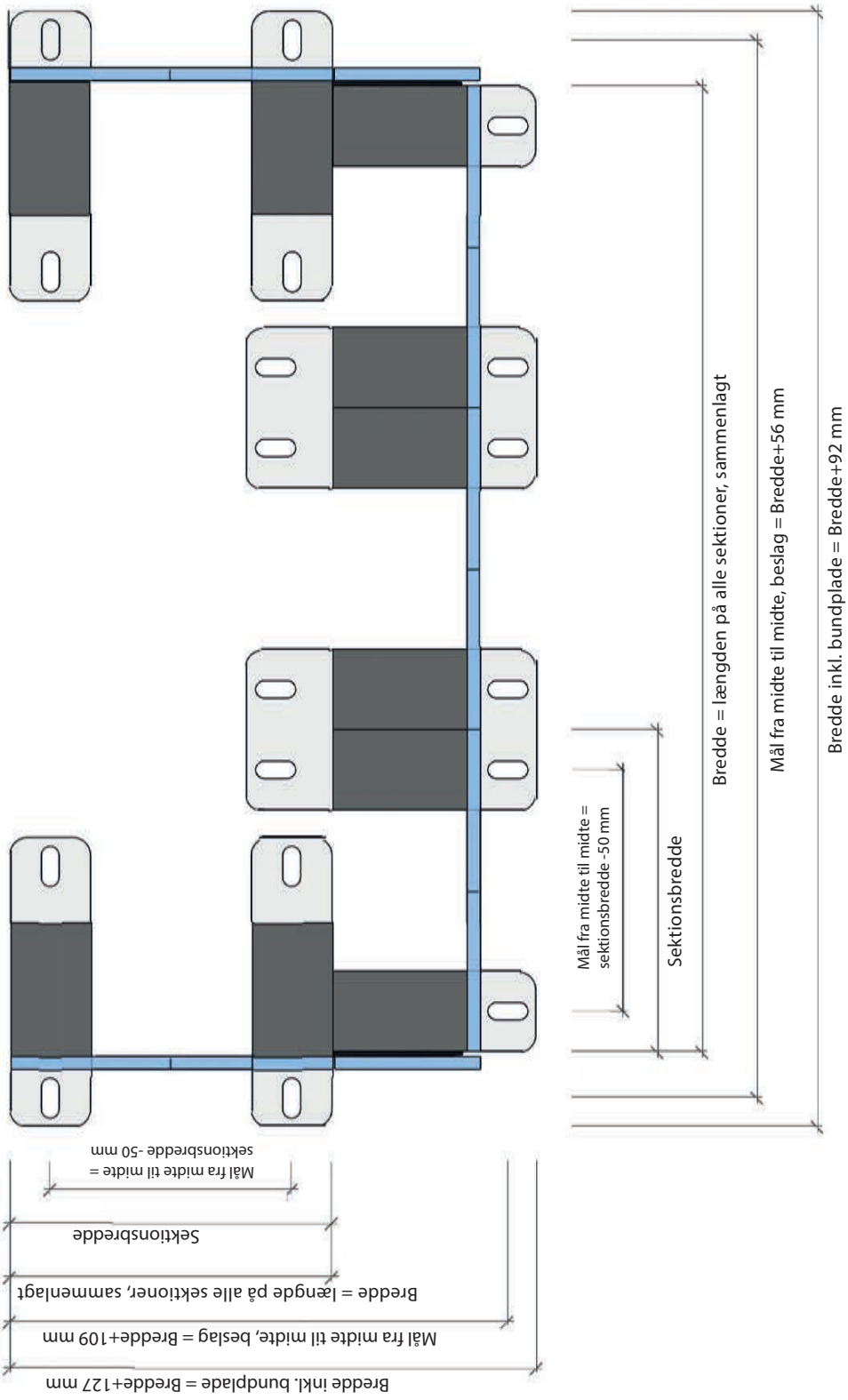

MÅLGUIDE

SET FRA OVEN

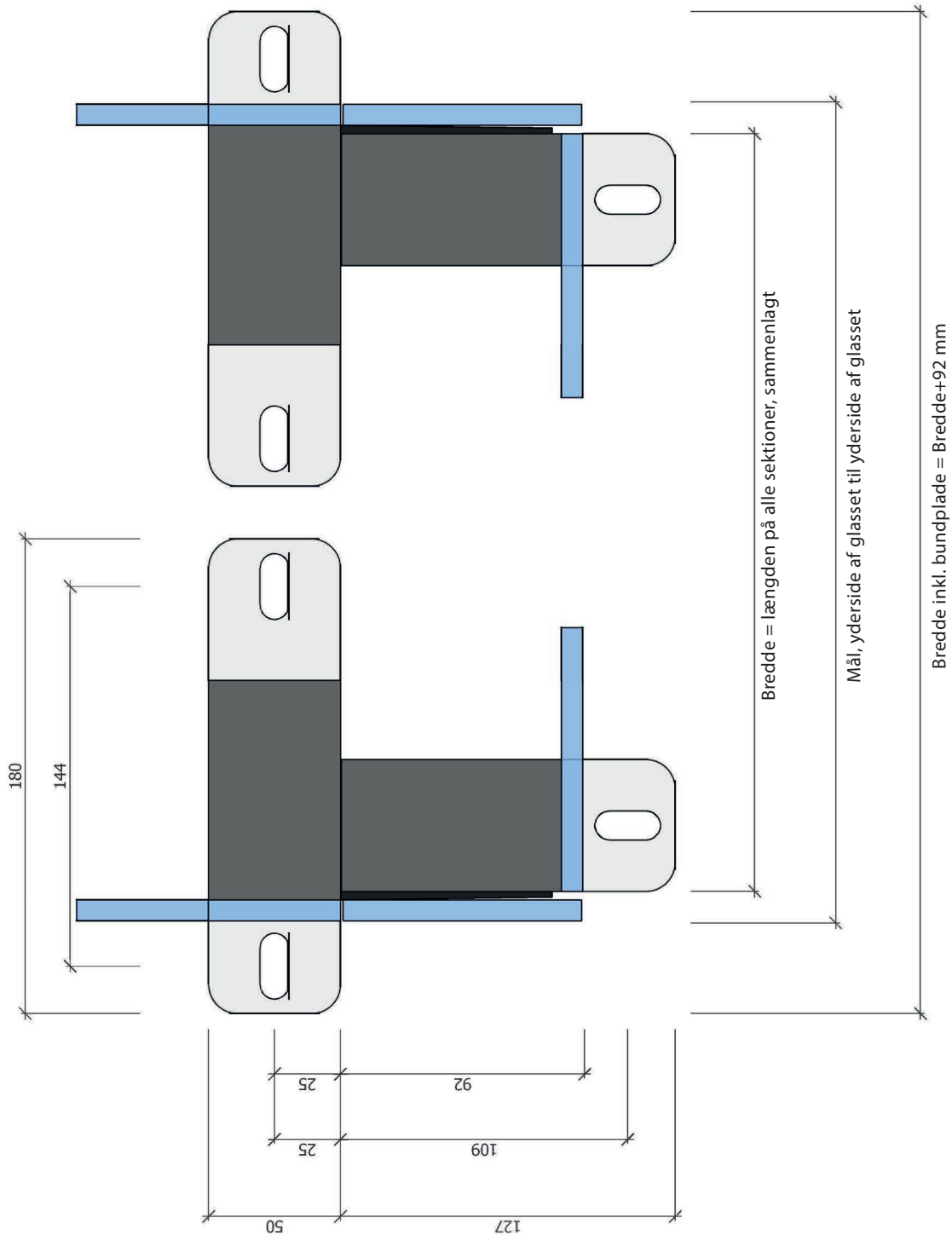

MONTERING I BETON

Det er en anden monteringsteknik, der skal anvendes, når underlaget er i beton; følg altid anbefalingerne fra producenten af monteringsenheden.

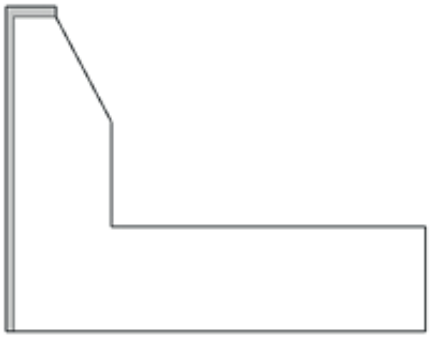

Kantelementer bruges til at give støtte og isolering ved støbning af fundament i beton. Kantelementer består hovedsageligt af celleplast med en tynd overflade af fibercement.

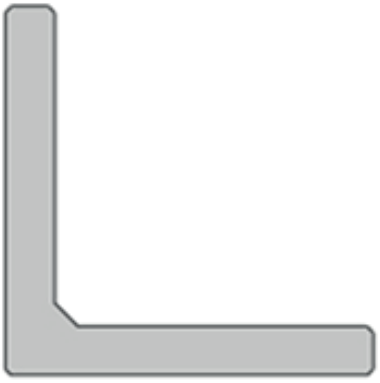

L-støtten bruges til at give støtte og ved skråninger, og hvor der er højdeforskel. Fremstilles i beton.

1. Ved montering, hvor kantelementer er en del af konstruktionen, er det meget vigtigt, at forankringen sker i beton og ikke i kantelementet, som hovedsageligt består af celleplast.

2. Sørg for, at der er tilstrækkeligt materiale til montering, når du måler ud til placeringen af dit ClickitUp.

3. Ved montering i beton er der altid en risiko for at ramme armering. Placér armeringen så den ikke ender på linje med monteringshullerne, hvis det er muligt.

4. Hvis du borer for tæt på kanten, er der risiko for, at betonen sprækker. Producenten af skruerne informerer om, hvor stor afstanden til kanten mindst skal være. Afstanden varierer alt efter, hvilken monteringsteknik du vælger.

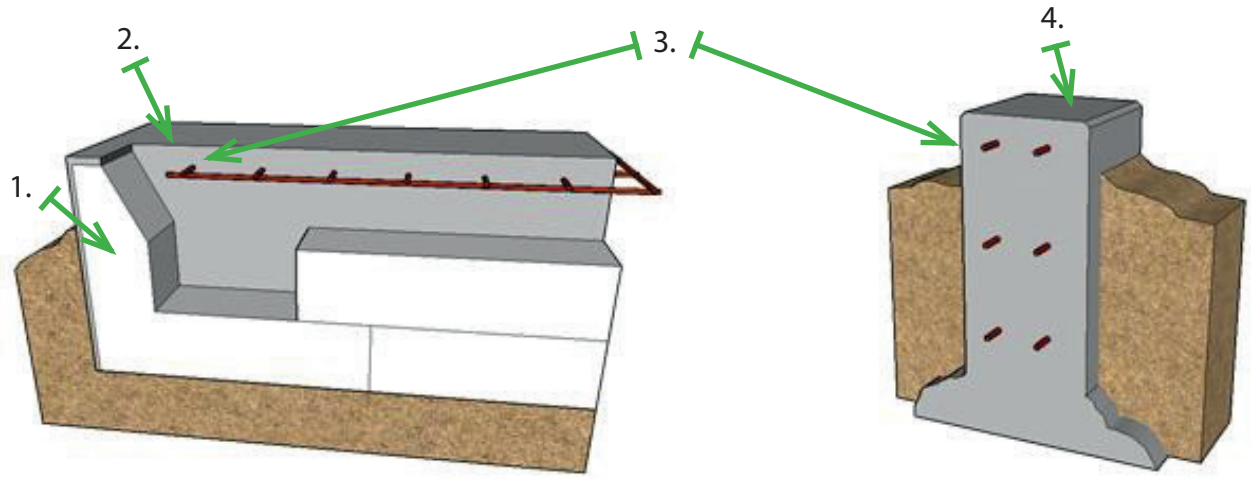

ClickitUp®
by ErgoSafe®

ErgoSafe AB | Reparatörgatan 1 | SE-302 62 Halmstad | +46 (0)10-480 47 00 | www.clickitup.com

Copyright © 2022 ErgoSafe AB.